PRODUZIONE COMPONENTI OLEODINAMICI
IDROVER srl
Viale Del Lavoro, 46
37030 COLOGNOLA AI COLLI (VR)
Tel. +39 045 7652677 – Fax +39 045 6150811
E-mail info@idrover.com http://www.idrover.com

Piastra monoblocco per collegamento in parallelo
da 2 a 8 elementi grandezza 10 (CETOP 5)
Attacchi P–T sulle testate G3/4"
Attacchi A–B posteriori G1/2"
Valvola limitatrice di pressione, portata Q= 80 L/min.

Esempio di ordinazione:

DR 106. * *

Modello

N° elementi

Taratura valvola
0 = cavità tappata
1 = 5 – 50 bar
2 = 35 – 100 bar
3 = 80 – 250 bar

N° Elem.	H	K	Kg
2	216	196	8.5
3	291	271	11.4
4	366	346	14.2
5	441	421	17.1
6	516	496	20
7	591	571	22.9
8	666	646	25.8
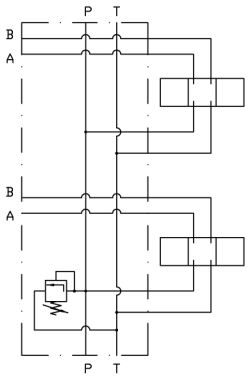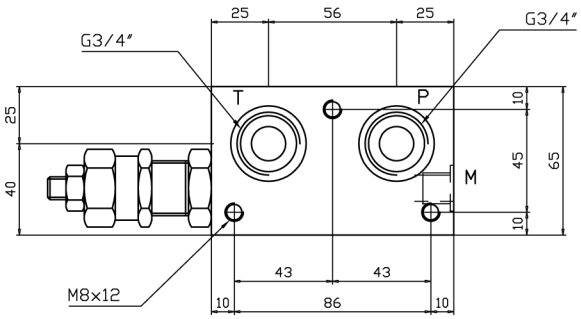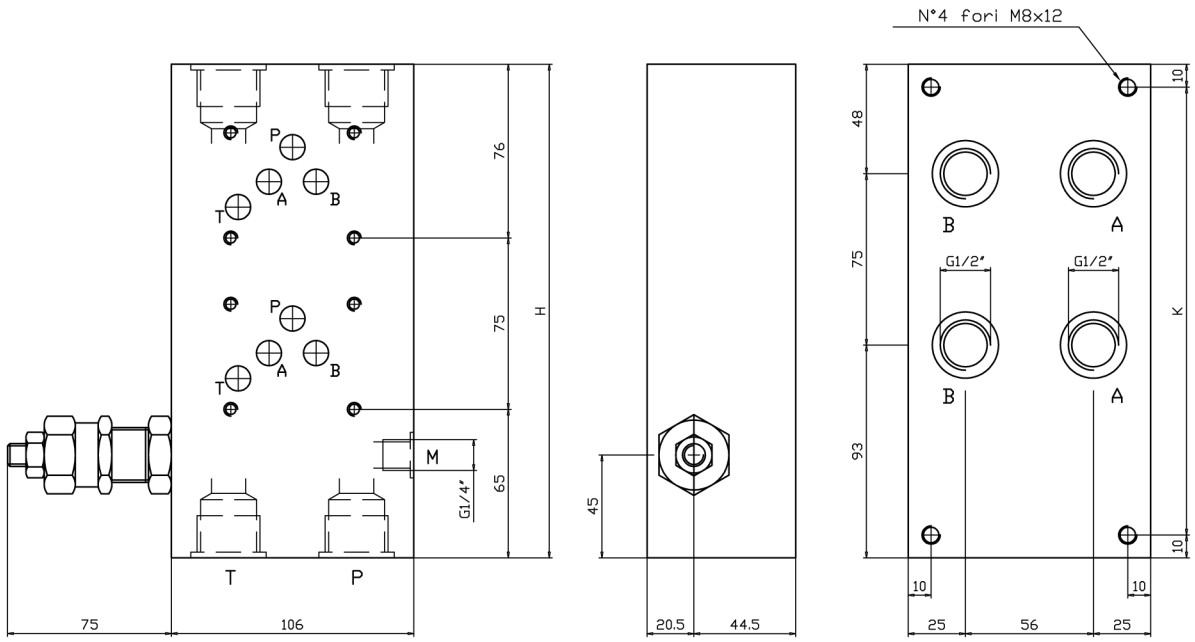
Schema